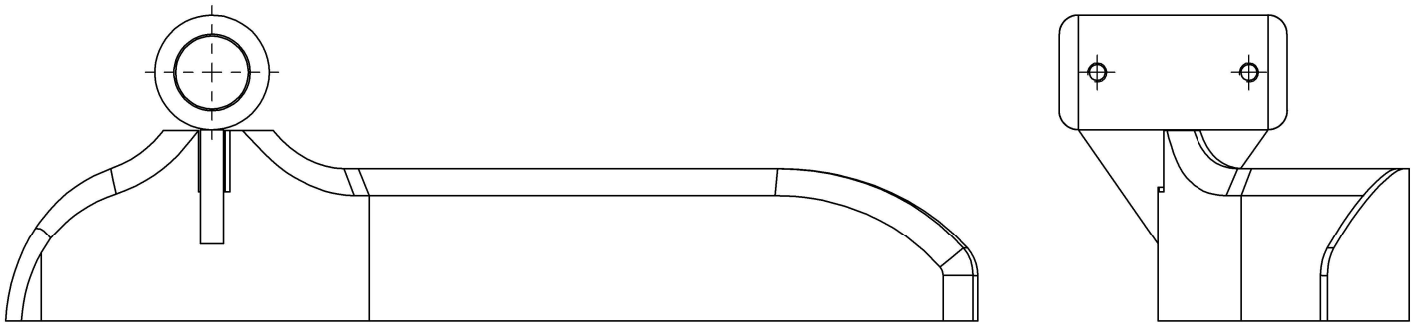

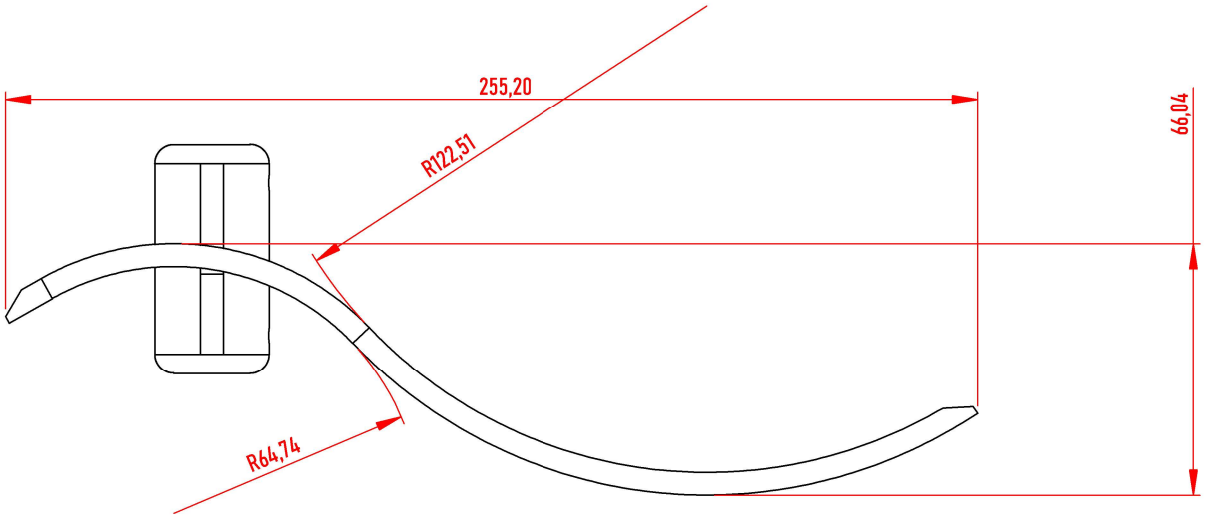

TotalAgro® Soluciones Agrícolas		FECHA:	NOMBRE:	MATERIAL:	ESCALA 1:2
	DIBUJÓ:	30/07/2025 15:38:57	ANDRÉS CUERVO G.	MISCELÁNEO	SI NO SE ESPECIFICA LO CONTRARIO, TODAS LAS UNIDADES ESTÁN EN MILÍMETROS
	REVISÓ:	30/07/2025 15:38:57	MAURICIO SÁNCHEZ	HOJA 1 DE 3	

RASQUETA 2B CRV3

29/08/2025 11:13:57

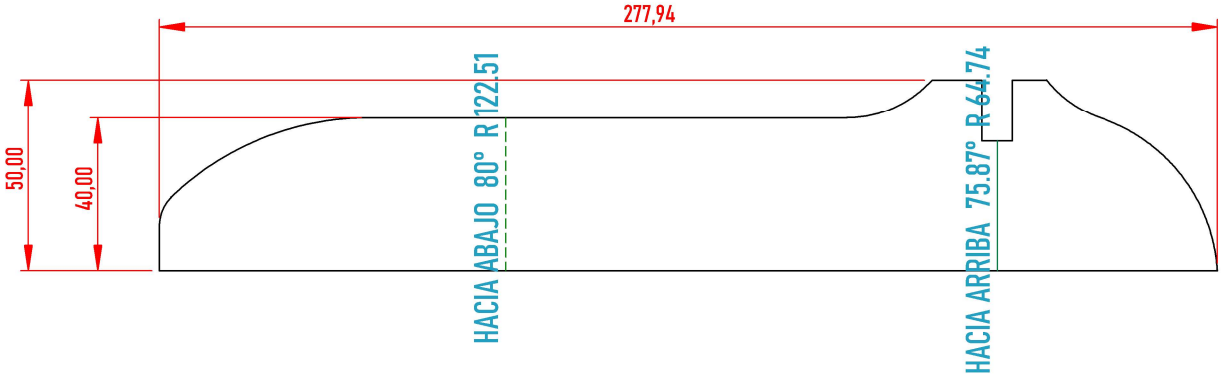

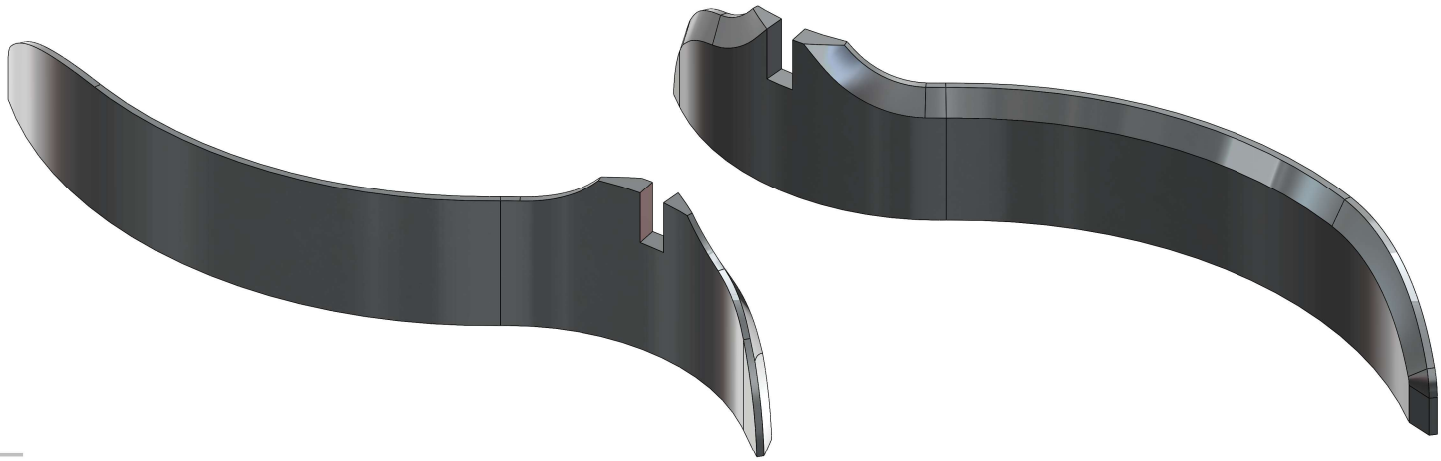

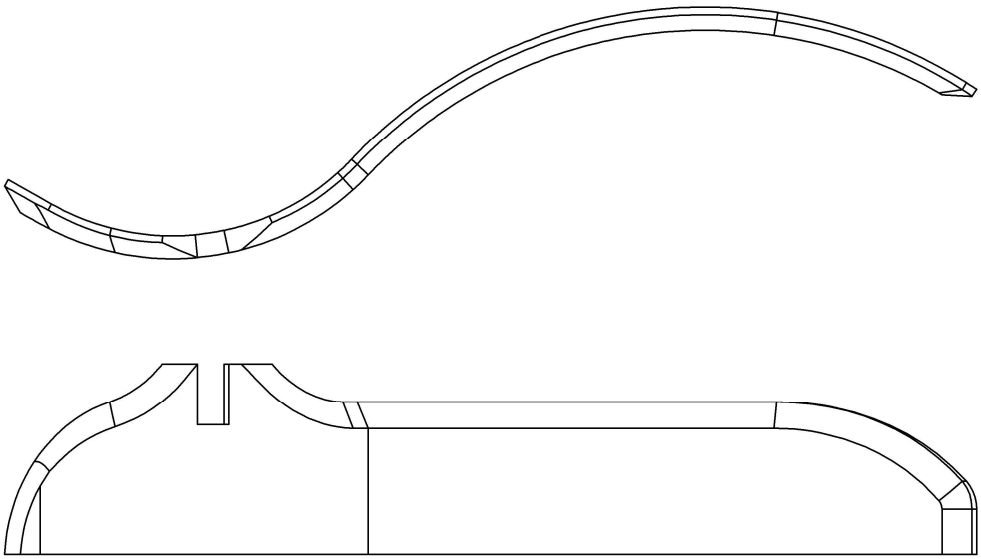

TotalAgro® Soluciones Agrícolas		FECHA:	NOMBRE:	MATERIAL:	ESCALA 1:2
	DIBUJÓ:	30/07/2025 15:38:57	ANDRÉS CUERVO G.	MISCELÁNEO	SI NO SE ESPECIFICA LO CONTRARIO, TODAS LAS UNIDADES ESTÁN EN MILÍMETROS
	REVISÓ:	30/07/2025 15:38:57	MAURICIO SÁNCHEZ	HOJA 2 DE 3	

RASQUETA 2B CRV3

29/08/2025 11:13:57

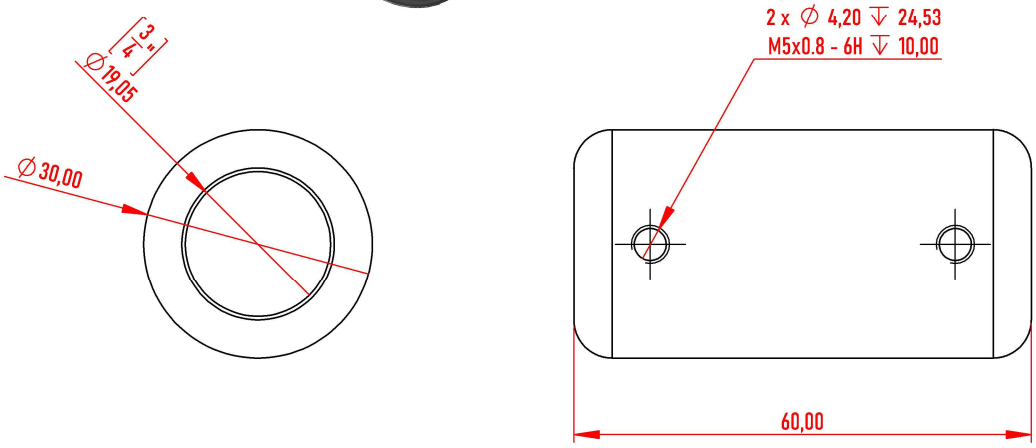

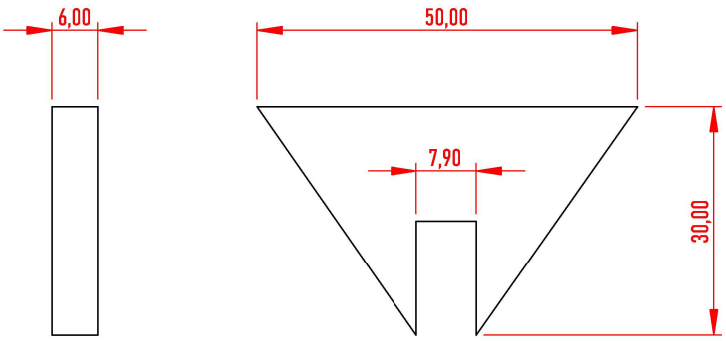

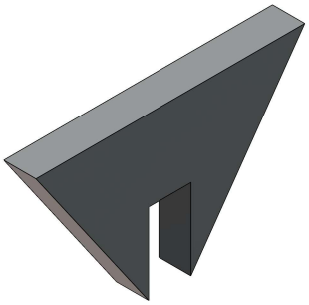

TotalAgro® Soluciones Agrícolas		FECHA:	NOMBRE:	MATERIAL:	ESCALA 1:1
	DIBUJÓ:	30/07/2025 15:38:57	ANDRÉS CUERVO G.	MISCELÁNEO	SI NO SE ESPECIFICA LO CONTRARIO, TODAS LAS UNIDADES ESTÁN EN MILÍMETROS
	REVISÓ:	30/07/2025 15:38:57	MAURICIO SÁNCHEZ	HOJA 3 DE 3	

RASQUETA 2B CRV3

29/08/2025 11:13:57